水幕枪 & 抗后座力肘接口
铝合金和不锈钢

由铝合金和不锈钢材料制成，这种水枪用于形成水幕作为保护层，阻断热量和烟雾，保护人员及设备的安全。1.5" 或 2.5" 转轴卡式接口。

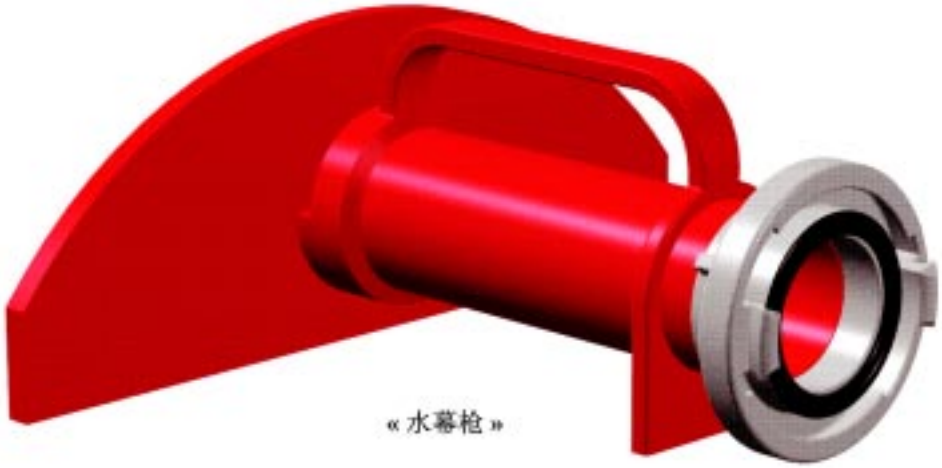

« 水幕枪 »

水幕枪

流 量 (升/分/ GPM)	输 入	代 码
500 /135	DSP 40mm (NF S 61-704)	**9323**
500 /135	DSP 65mm (NF S 61-704)	**3527**
500 /135	外 螺 纹 2 .0" (ISO R 228)	**9016**
500 /135	卡口 C/52 (DIN 14 307)	**9017**
500 /135	1.5" 卡口	**2238**
1200 /320	DSP 65mm (NF S 61-704)	**9380**
1200 /320	外 螺 纹 2 1/2 " (ISO R 228)	**9018**
1200 /320	卡口 B/75 (DIN 14 307)	**9019**
1200 /320	2.5" 卡口	**2239**

水 流 模 型

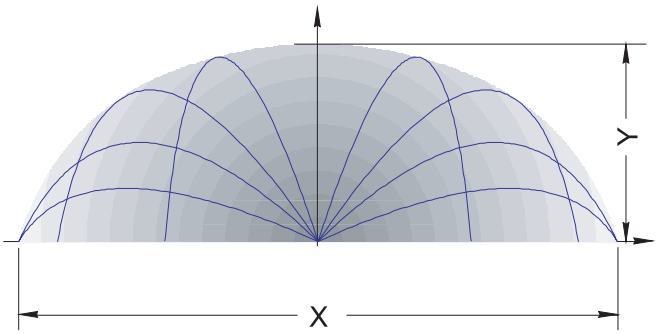

流 量 500 l/分钟 / 135 GPM: X=26 m / 85 ft, Y=7 m / 23 ft
流 量 1200 l/分钟 / 320 GPM: X=32 m / 105 ft, Y=10 m / 32 ft

« 肘接口 »
《抗后座力肘接口》

肘接口位于水枪与水带之间（可带或不带其他配件），能够在移动作业的情况下吸收至少15%的水枪的反作用力。适用于500升以下水枪。

肘接口

规 格	代 码
40mm， DSP 40 (NF S 61-704)	**2282**
40mm， 外 螺 纹 1 1/2 "	**7042**
40mm， 卡口 C/52	**9015**
40mm， 1.5" 卡式 输出入	**2308**
65mm， DSP 65 (NF S 61-704)	**2283**
65mm， 2.5" 卡式 输出入	**2309**

POK S.A. FRANCE - Z.I. Les Guignons - 10400 Nogent-sur-Seine - Tel: (33) 03 25 39 84 78 - Fax: (33) 03 25 39 84 90 - E-mail: info@pokfrance.com - Web-site: www.pokfrance.com
POK OF NORTH AMERICA -5461 Moose Lodge Road -Cambridge, Maryland, USA 21613 -Tel: 410.910.9900 -Fax: 410.901.9160 -E-mail: info@pokfire.com-Web-site: www.pokfire.com